第13回南城市バスケットボール大会（男子）組合せトーナメント

期日：　平成30年6月24日・7月1・29日
場所：　玉城総合体育館（A・B）
　　知念体育館（C・D）
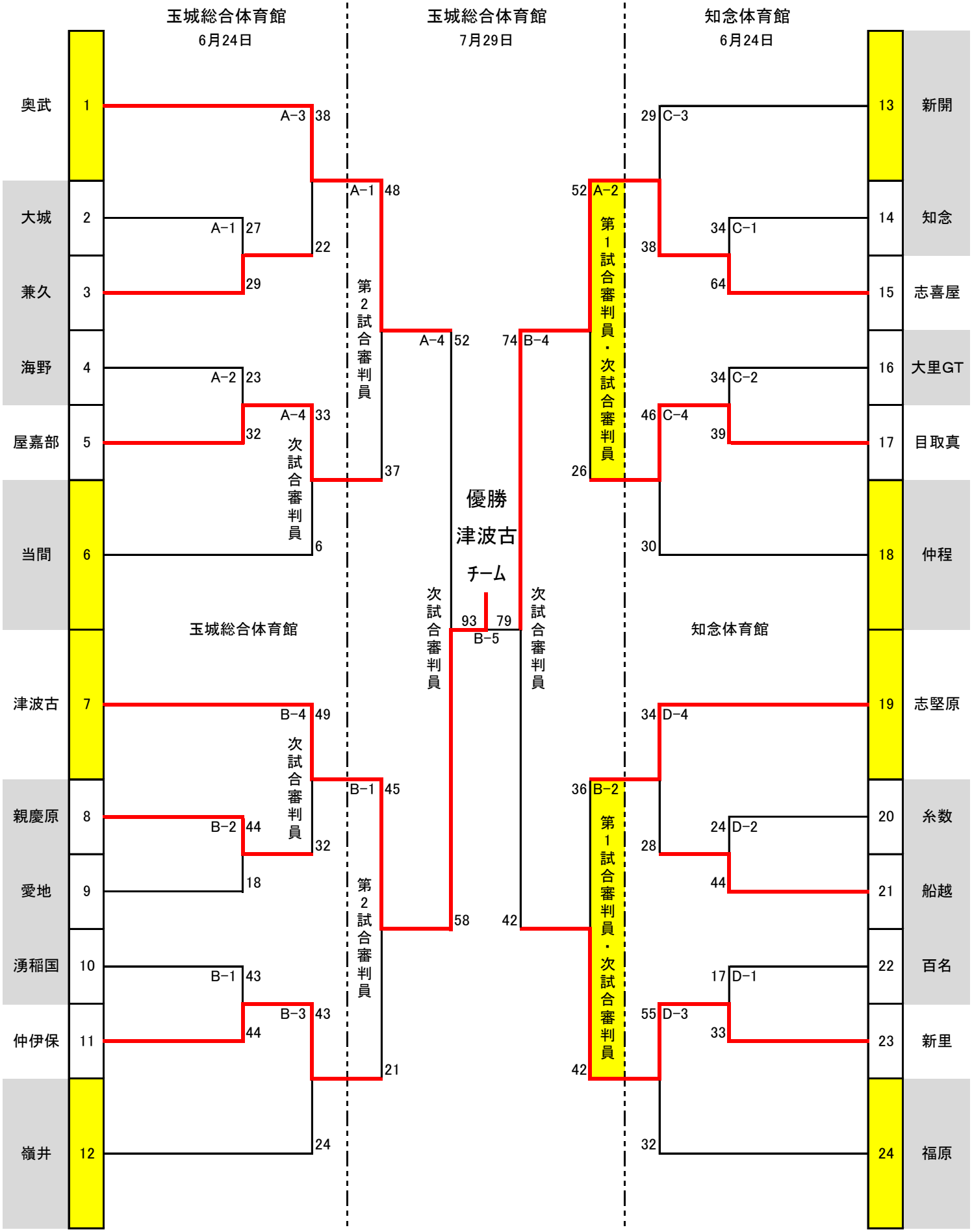
第1試合審判員