新里地内

工事数量内訳明細書

工　種	種　別	細　別	規　格	単位	数　量	摘　要
土　工						
	床　掘	小規模	排出ガス対策型 バックホウ 平0.2m^3	m^3	16	
	埋　戻　し	小規模	排出ガス対策型 バックホウ 平0.2m^3	〃	8	
	残土運搬	L= 8.0km 小規模	ﾀﾞﾝﾌﾟﾄﾗｯｸ4t積	〃	9	
舗　装　工						
	上　層　路　盤	平均幅1.4m未満	t=15cm 再生粒度調整砕石	m^2	24.6	
	アスファルト舗装	平均幅1.4m未満	t=5cm 再生密粒度ｱｽｺﾝ	〃	24.6	
排　水　工						
	落蓋式U形側溝	3種 流レール蓋	300	m	24.0	
	〃	3種 ｸﾞﾚｰﾁﾝｸﾞ	300	m	10.0	
	DOAG側溝	ｵｰﾙｸﾞﾚｰﾁﾝｸﾞ T-25	300B	m	6.3	
	集 水 桝 A 型	ｸﾞﾚｰﾁﾝｸﾞ(22.8kg) T-25	ﾉﾝｽﾘｯﾌﾟｾｰﾌｧｰ 桝穴400×400	基	2	
雑　工						
	舗装版破砕	アスファルト舗装版	t=5cm	m^2	41.9	掘削・積込を含む
	舗装版切断	〃	t=5cm	m	47.5	
	殻処理	L= 8.0km アスファルト殻	ﾀﾞﾝﾌﾟﾄﾗｯｸ4t積	m^3	2.1	
	コンクリート削孔		φ300	孔	2.0	

新里地内

数　量　計　算　書

名　称	材　料	計　算　式	数　量	単位
		数　量　調　書		
		土　工		
床掘	0.2m³ﾊﾞｯｸﾎｳ	側溝　全長＝　40.25 0.4　×(　12.00　＋　22.00　＋　3.10　＋　3.15　)	16	m³
埋戻し	区分(D)	0.2　×　40.25	8	〃
残土処理	L=8.0km ﾀﾞﾝﾌﾟﾄﾗｯｸ4t積	床掘　埋戻し (　16　－　8　)　÷　0.9	9	〃
		舗　装　工		
上層路盤	t=15cm 再生粒調砕石	図面より 24.6	24.6	m²
アスファルト舗装	t=5cm 再生密粒度ｱｽｺﾝ	24.6	24.6	m²
		排　水　工		
落蓋式U形側溝	3種 300 流レール蓋	図面より 8.0　＋　16.0	24.0	m
〃	ｸﾞﾚｰﾁﾝｸﾞ T-25、300	図面より 4.0　＋　6.0	10.0	m
DOAG側溝	ｵｰﾙｸﾞﾚｰﾁﾝｸﾞ T-25、300B	図面より 3.10　＋　3.15	6.3	m
集水桝A型	桝穴400×400 T-25	2	2	基
		雑　工		
舗装版破砕	ｱｽﾌｧﾙﾄ版 t=5cm	図面より 41.9	41.9	m²
舗装版切断	t=5cm	47.5	47.5	m
殻処理	L=8.0km ﾀﾞﾝﾌﾟﾄﾗｯｸ4t積	厚さ 41.9　×　0.05	2.1	m³
コンクリート削孔	φ300	2.0	2.0	孔

数 量 計 算 書

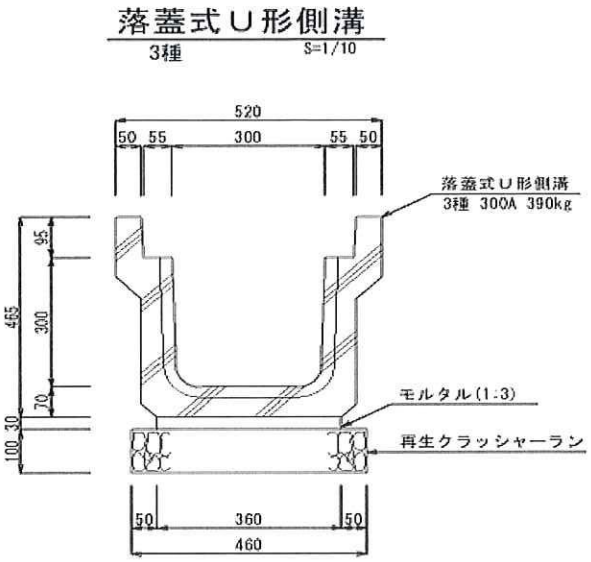

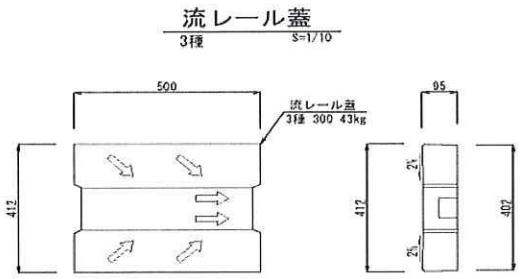

名　称	材　料	計　　算　　式	数 量	単位
		落蓋式U形側溝(流れレール蓋)　10m当り		
基礎材	再生クラッシャーラン RC-40,t=10cm	0.46 × 10.00	4.60	m^2
モルタル	t=3cm 1:3	0.36 × 0.03 × 10.00	0.11	m^3
落蓋式 U形側溝	3種 300	10.00 ÷ 2.00	5.00	個
流レール蓋	3種 300	10.00 ÷ 0.50	20.00	個
側溝据付		10.00	10.00	m

数 量 計 算 書

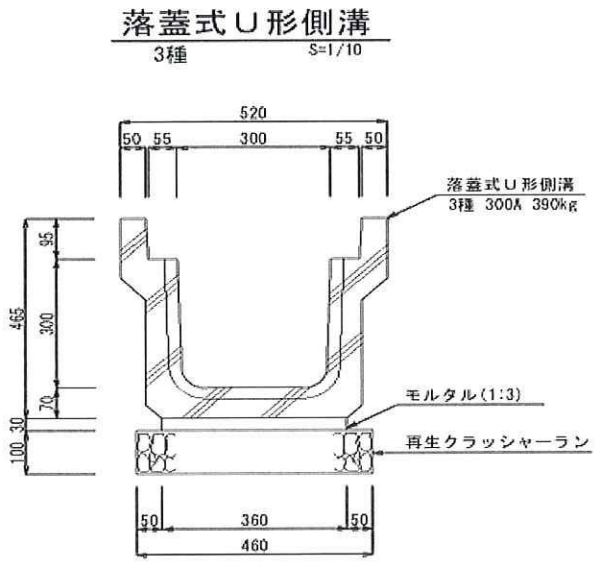

名　称	材　料	計　　算　　式	数 量	単位
		落蓋式U形側溝(グレーチング)　10m当り		
基礎材	再生クラッシャーラン RC-40,t=10cm	0.46 × 10.00	4.60	m^2
モルタル	t=3cm 1:3	0.36 × 0.03 × 10.00	0.11	m^3
落蓋式 U形側溝	3種 300	10.00 ÷ 2.00	5.00	個
グレーチング	3種 300	10.00 ÷ 1.00	10.00	個
側溝据付		10.00	10.00	m

数 量 計 算 書

落蓋式U形側溝
3種　S=1/10

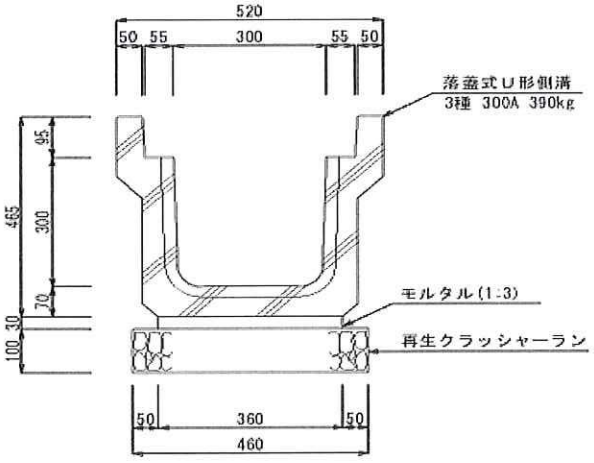

流レール蓋
3種　S=1/10

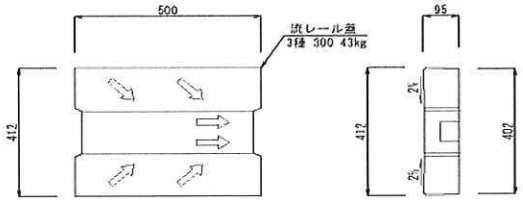

名　称	材　料	計　　算　　式	数 量	単位
		落蓋式U形側溝(流れレール蓋)　10m当り		
基礎材	再生クラッシャーラン RC-40,t=10cm	0.46 × 10.00	4.60	m^2
モルタル	t=3cm 1:3	0.36 × 0.03 × 10.00	0.11	m^3
落蓋式 U形側溝	3種 300	10.00 ÷ 2.00	5.00	個
流レール蓋	3種 300	10.00 ÷ 0.50	20.00	個
側溝据付		10.00	10.00	m

数 量 計 算 書

DOAG型側溝(300B)
オールグレーチングタイプ　S=1/10

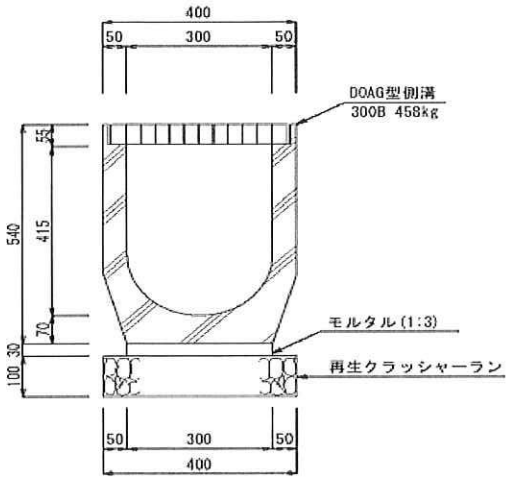

名　称	材　料	計　　算　　式	数 量	単位
		DOAG型側溝(オールグレーチング、300B)　10m当り		
基礎材	再生クラッシャーラン RC-40,t=10cm	0.46 × 10.00	4.60	m^2
モルタル	t=3cm 1:3	0.36 × 0.03 × 10.00	0.11	m^3
DOAG型 側溝	300B	10.00 ÷ 1.00	10.00	個
管渠型側溝 据付		10.00	10.00	m

数 量 計 算 書

集 水 桝

S=1/20

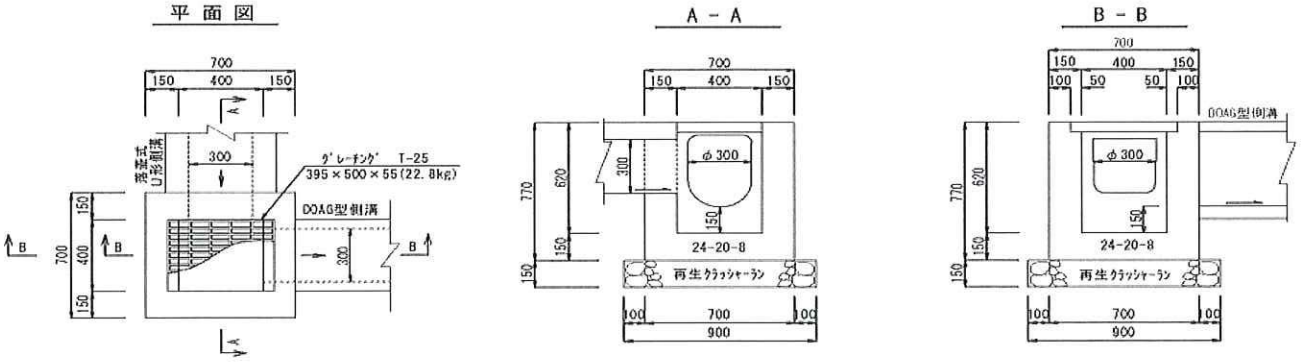

名 称	材 料	計 算 式	数 量	単位
		集水桝A型　1基当り		
基礎材	再生クラッシャーラン RC-40,t=15cm	0.90 × 0.90	0.81	m^2
コンクリート	小型 24N-20-8	高さ(外)　高さ(内) 0.70 × 0.70 × 0.77 − 0.40 × 0.40 × 0.62		
		A= 0.09　B= 0.09 − 0.30 × 0.30 × 0.15 − 0.30 × 0.30 × 0.15	0.25	m^3
型 枠	小型	(0.70 + 0.70)× 0.77 × 2 +(0.40 + 0.40)		
		A(㎡)　B(㎡) × 0.62 × 2 − 0.09 × 2 − 0.09 × 2	2.79	m^2
グレーチング蓋	桝穴400×400 T-25	ノンスリップセーファータイプ 1	1	枚

数 量 計 算 書

名　称	材　料	計　　算　　式	数 量	単位
		残土処理、殻処理		
運搬	土砂	現場～処理場　　L=　8.0　km		
		処理場：　街クリーン(株)		
	As殻	現場～処理場　　L=　8.0　km		
		処理場：　街クリーン(株)		

手登根地内

工事数量内訳明細書

工　種	種　別	細　別	規　格	単位	数　量	摘　要
土　工						
	床　掘	小規模	排出ガス対策型 バックホウ 平0.2m^3	m^3	25	
	埋　戻　し	小規模	排出ガス対策型 バックホウ 平0.2m^3	〃	11	
	残土運搬	L= 11.0km 小規模	ﾀﾞﾝﾌﾟﾄﾗｯｸ4t積	〃	16	
舗　装　工						
	上　層　路　盤	平均幅1.4m未満	t=15cm 再生粒度調整砕石	m^2	22.7	
	アスファルト舗装	平均幅1.4m未満	t=5cm 再生密粒度ｱｽｺﾝ	〃	22.7	
排　水　工						
	横断側溝	ｸﾞﾚｰﾁﾝｸﾞ(62.9kg) T-25	ﾉﾝｽﾘｯﾌﾟｾｰﾌｧｰ 幅500	m	7.0	
	DO管	埋設用	600	m	14.0	
	集 水 桝 A 型	ｸﾞﾚｰﾁﾝｸﾞ(71.2kg) T-25	ﾉﾝｽﾘｯﾌﾟｾｰﾌｧｰ 桝穴700×700	基	1	
	グレーチング設置	300用 嵩上げタイプ	400×500×50(95) (重量18kg)	個	10	
雑　工						
	舗装版破砕	アスファルト舗装版	t=5cm	m^2	29.5	掘削・積込を含む
	舗装版切断	〃	t=5cm	m	43.9	
	殻処理	L= 11.0km アスファルト殻	ﾀﾞﾝﾌﾟﾄﾗｯｸ4t積	m^3	1.5	
	コンクリート削孔		φ600	孔	1	
	コンクリート蓋撤去		300	個	10	
	既設側溝清掃			m	18.0	

手登根地内

数　量　計　算　書

名　称	材　料	計　算　式	数　量	単位
		数　量　調　書		
		土　工		
床掘	0.2m³ﾊﾞｯｸﾎｳ	横断側溝　DO管 1.0 × 7.00 ＋ 1.30 × 14.00	25	m³
埋戻し	区分(D)	0.4 × 7.00 ＋ 0.60 × 14.00	11	〃
残土処理	L=11.0km ﾀﾞﾝﾌﾟﾄﾗｯｸ4t積	床掘　埋戻し (25 － 11) ÷ 0.9	16	〃
		舗　装　工		
上層路盤	t=15cm 再生粒調砕石	図面より 22.7	22.7	m²
アスファルト舗装	t=5cm 再生密粒度ｱｽｺﾝ	22.7	22.7	m²
		排　水　工		
横断側溝	T-25 幅500	図面より 7.0	7.0	m
DO管	埋設用 600	14.0	14.0	m
集水桝A型	桝穴700×700 T-25	1	1	基
グレーチング設置	300用 嵩上げタイプ	10	10	個
		雑　工		
舗装版破砕	ｱｽﾌｧﾙﾄ版 t=5cm	図面より 29.5	29.5	m²
舗装版切断	t=5cm	43.9	43.9	m
殻処理	L=11.0km ﾀﾞﾝﾌﾟﾄﾗｯｸ4t積	厚さ 29.5 × 0.05	1.5	m³
コンクリート削孔	φ600	1	1	孔
コンクリート蓋撤去	300	10	10	個
既設側溝清掃		18.0	18.0	m

数 量 計 算 書

横断側溝(500)

S=1/20

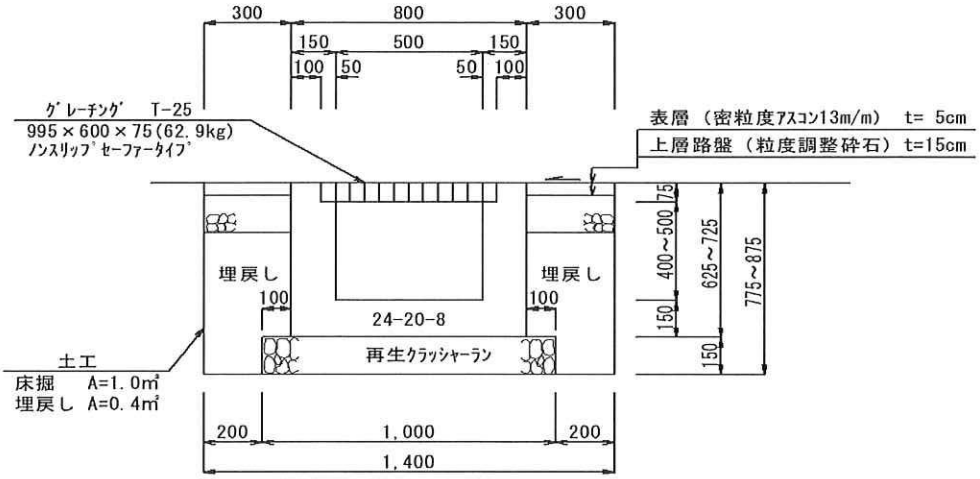

名 称	材 料	計 算 式	数 量	単位
		横断側溝(500) 10m当り		
基礎材	再生ｸﾗｯｼｬｰﾗﾝ RC-40,t=15cm	1.10 × 10.00	11.00	m^2
コンクリート	24-20-8	A= 0.29 m^2 (0.80 × 0.72 − 0.50 × 0.57)× 10.00	2.91	m^3
型枠	小型	面 面 A (0.72 × 2 ＋ 0.57 × 2)× 10.00 ＋ 0.29	26.09	m^2
ｸﾞﾚｰﾁﾝｸﾞ蓋	幅500 T-25	10.00 ÷ 1.00	10.0	枚

数 量 計 算 書

DO管(600)
(埋設用)　S=1/20

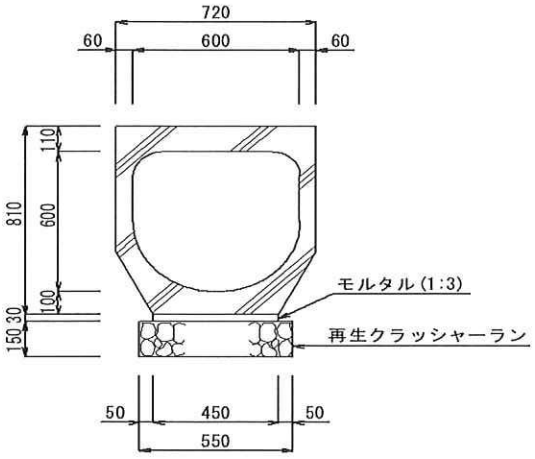

名　称	材　料	計　　算　　式	数 量	単位
		DO管(600)　10m当り		
基礎材	再生クラッシャーラン RC-40,t=10cm	0.55 × 10.00	5.50	m^2
モルタル	t=3cm 1:3	0.45 × 0.03 × 10.00	0.14	m^3
DO管	埋設用 600	10.00 ÷ 2.00	5.00	個
管据付		10.00	10.00	m

数 量 計 算 書

集 水 桝 A 型
S=1/20

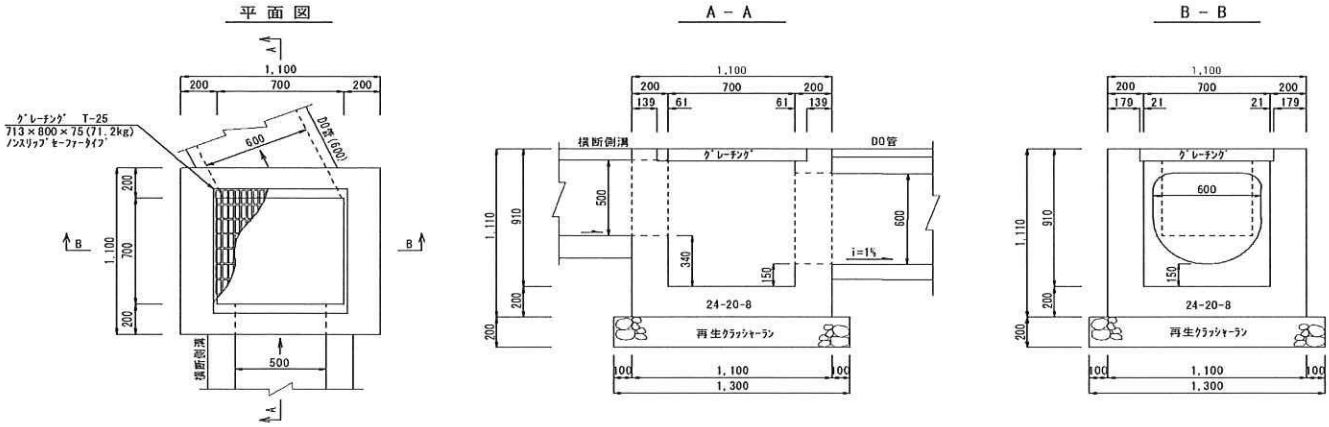

名　称	材　料	計　算　式	数 量	単位
		集水桝A型　　1基当り		
基礎材	再生クラッシャーラン RC-40,t=20cm	1.30 × 1.30	1.69	m^2
コンクリート	小型 24N-20-8	1.10 × 1.10 × 1.11(高さ(外)) − 0.70 × 0.70 × 0.91(高さ(内))		
		A= 0.36 − 0.60 × 0.60 × 0.20 − 0.50	B= 0.25 × 0.50 × 0.20	0.78	m^3
型 枠	小型	(1.10 + 1.10)× 1.11 × 2 +(0.70 + 0.70)		
		A(m^2) × 0.91 × 2 − 0.36 × 2	B(m^2) − 0.25 × 2	6.21	m^2
グレーチング蓋	桝穴700×700 T-25	ノンスリップセーファータイプ 1	1	枚

数 量 計 算 書

名　称	材　料	計　　算　　式	数 量	単位
		残土処理、殻処理		
運搬	土砂	現場～処理場　　L=　11.0　km		
		処理場：　街クリーン(株)		
	As殻	現場～処理場　　L=　11.0　km		
		処理場：　街クリーン(株)		